技术参数表 | Datasheet

电池充电器 | Battery Chargers

JOE-100 系列: IP68 防水。配备一个或多个、可选的充电模式。可定制充电参数。

JOE-100 Series: IP68 water resistant. With one (1) or multiple, selectable charge profiles. Customized parameters.

直流输出 | DC Output													
	LiFePO4 磷酸铁锂电池 3.2V / 电芯（正常）					锂离子电池 3.6V / 电芯（正常）				铅酸电池			
充电最大电压 Charge Voltage max. (+/-1%)	4S	8S	12S	14S	16S	4S	7S	10S	14S	12V	24V	36V	48V
	12.8V	25.6V	38.4V	44.8V	51.2V	14.4V	25.2V	36.0V	50.4V				
充电最大电流 Charge Current max. (+/-1%)	7A	4A	2.5A	2.2A	2A	7A	4A	2.5A	2A	7A	4A	2.5A	2A

最高效率 | Efficiency max.	>89% @ 230V
正常输出功率 | Output Power, nom.	100W
纹波 | Ripple	<1%
逆流 | Back Current	<1mA
输出线 | Charge Cable	1.2m 尾部开线 | 1.2m open cable ends
交流输入 | AC Input	
输入电压 | Input Voltage	100...240VAC / 50...60Hz
电源线及插头 | Power Cord & Plug	1.2m, 针对国家指定要求 | Country Specific
外壳 | Enclosure	
物料 | Material	塑料外壳 | Plastics Housing
尺寸 / 重量 | Dimension / Weight	175 x 85 x 45 mm / ca. 850g
LED-警示器 | LED-Indicators	电源-, 错误-, 充电中-, 充电完成- 指示灯 Mains-, Error-, Charging-, Batt.-Full Indicator
安全等级 | Protection Class	2
防水等级 | IP Code	IP68
工作温度范围 | Operating Temp.	-30°C to +40°C
散热 | Cooling	被动散热 | Passive Cooling
产品特点 | Special Features	
4 步充电特征** 4-Step Charge Characteristics**	在「电池充满」时停止充电（电流检测） Charge Cut-off at "Batterry-Full" (Current Detection)
充电允许 (可选)*** Charge Enable (opt.)***	充电开启和充电终止信号 Cable f. Charge Enable / Charge Disable
点火锁止功能*** Ignition-Lock Function***	2-主线 -> (干接触) 2-Core Cable -> (Dry-contact)
充电参数 Charge Parameter	可经红外线接口定制充电模式 Charge Profile Configurable via IR-Port
自动唤醒电池 Automat. Battery Wake-up	在电源开启后，充电器可预设电压脉冲启动电池 BMS The charger, after "Power-on", activates the BMS with pre-defined voltage pulses
装置保护 Device Protection	过温、短路、过载保护 Over temperature-, Short Circuit-, Overload Protection
认证 | Certification	CE

优先依据电池制造商之规格书！| Specifications of the battery manufacturer take priority!

** 可要求定制充电模式。 | Different charge profiles available on request.

*** 可选附加装置。 | Optional features available on request.

Pb-free RoHS conform

Mainland Energy Conversion Ltd.
电话: +852 2366 9610
邮箱: mec@mec-mainland.com
www.mec-powersolutions.com

JOE-100 系列
JOE-100 Series

产品结构图 | Product Drawings

专为锂电池而设的型号 | Models Targeting Lithium-based Batteries

1.	**直流输出线 DC Output Cable**	**2.**	**绿色主电源指示灯 Green Mains LED**	**3.**	**红色错误指示灯 Red Error LED**
4.	**黄色充电指示灯 Yellow Charge LED**	**5.**	**绿色充满指示灯 Green Full LED**	**6.**	**交流线 AC Cable**
7.	**可抽取式钩子 Extractable Hook**	**8.**	**墙式支架 Wall Bracket**		

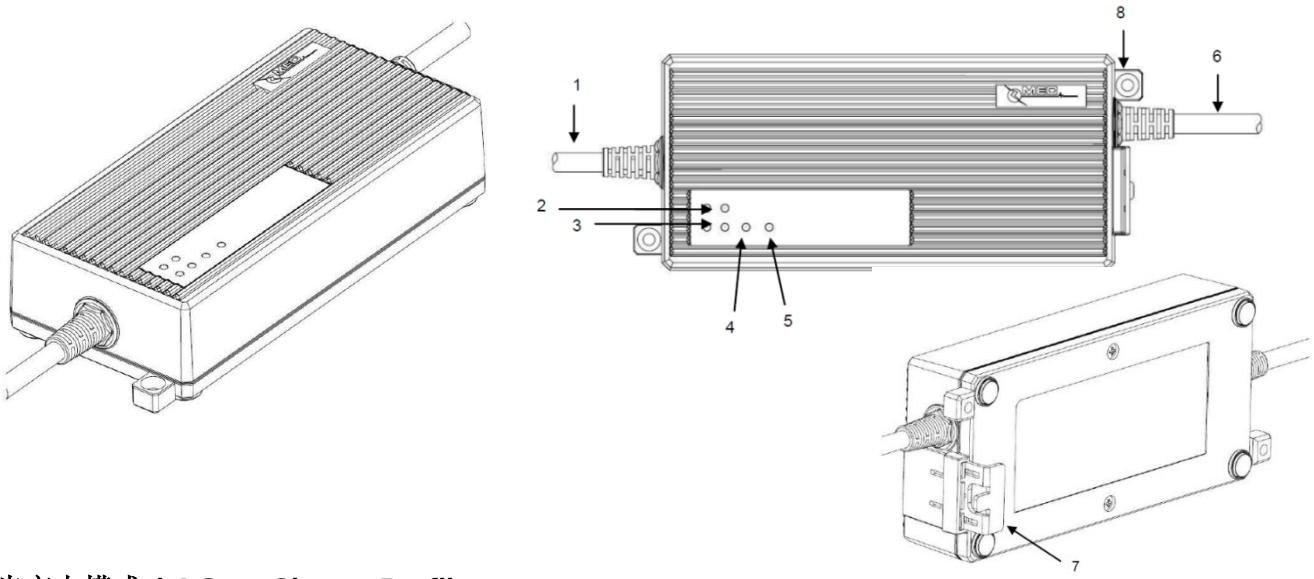

四步充电模式 | 4-Step Charge Profile

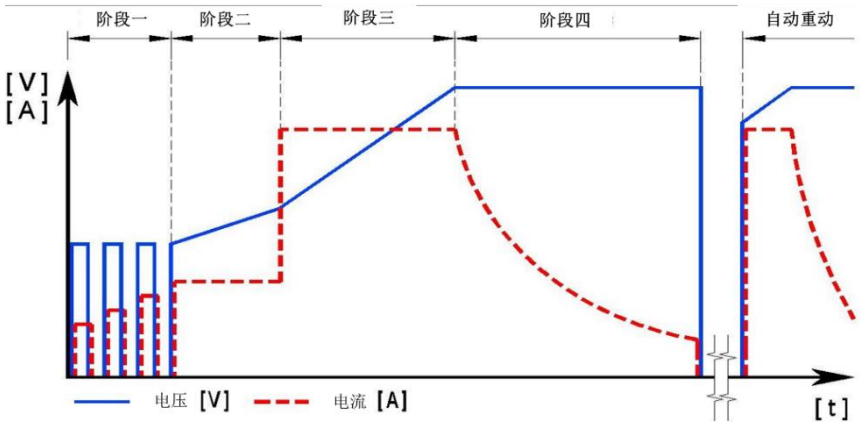

	阶段一（脉冲）	阶段二（恒流一）	阶段三（恒流二）	阶段四（恒压）	自动重动
	自动唤醒	软启动	恒流充电	恒压充电	自动重动
充电最大电压 Charge Voltage max.	正常电压	~70% 正常电压	正常电压	正常电压	按默认的日数或电压等级
充电最大电流 Charge Current max.	50% I_{max}	50% I_{max}	I_{max}	I_{max}	
充电最小电流 Charge Current min.	25% I_{max}	25% I_{max}	50% I_{max}	10% I_{max}	
下一阶段的触发条件 Trigger Criterion for next Phase	3.0V/ cell (10 cycles)	$U_{bat} \geq$ 2.5V/cell/timer 4h	$U_{bat} \geq U_{max}$ /timer 20h	$I_b < I_{min}$ / timer 8h	

充电参数可按需要更改。 | Charge parameter can be changed, on request.
如有技术上的修改，我们不作事先通知。我们不承担任何印刷错误的责任。 | Subject to technical modifications. We assume no liability for misprints.

版本：2020年6月

Pb-free RoHS conform

Mainland Energy Conversion Ltd.
电话：+852 2366 9610
邮箱：mec@mec-mainland.com
www.mec-powersolutions.com