技术参数表 | Datasheet

电池充电器 | Battery Chargers

NOVA-360F 系列: IP20 散热风扇根据负载情况运作。配备一个或多个、可选的充电模式。可定制充电参数。CAN 总线 / 点火锁止(可选)。

NOVA-360F Series: IP20 Load-dependent fan-cooled. With one (1) or multiple, selectable charge profiles. Customized parameters. CAN-bus / Ignition-Lock (optional).

直流输出 | DC Output													
	LiFePO4 磷酸铁锂电池 3.2V / 电芯 (正常)					锂离子电池 3.6V / 电芯 (正常)				铅酸电池			
充电最大电压 Charge Voltage max. (+/-1%)	4S	8S	12S	14S	16S	4S	7S	10S	14S	12V	24V	36V	48V
	12.8V	25.6V	38.4V	44.8V	51.2V	14.4V	25.2V	36.0V	50.4V				
充电最大电流 Charge Current max. (+/-1%)	25A	12A	8A	7A	5A	20A	12A	8A	6A	25A	12A	8A	6A

最高效率 | Efficiency max.	>89% @ 230V
正常输出功率 | Output Power, nom.	360W
纹波 | Ripple	<1%
逆流 | Back Current	<1mA
输出线 | Charge Cable	1.2m 尾部开线 open cable ends
交流输入 | AC Input	
输入电压 | Input Voltage	100...240VAC / 50...60Hz
电源线及插头 | Power Cord & Plug	针对国家指定要求 Country Specific
外壳 | Enclosure	
物料 | Material	喷漆金属外壳 Metal housing, painted
尺寸 / 重量 | Dimension / Weight	235 x 158 x 67 mm / ca. 2.3kg
LED-警示器 | LED-Indicators	电源-, 错误-, 充电中-, 充电完成- 指示灯 Mains-, Error-, Charging-, Batt.-Full Indicator
安全等级 | Protection Class	1
防水等级 | IP Code	IP20
工作温度范围 | Operating Temp.	-20°C to +40°C
散热 | Cooling	散热风扇 Fan Cooling
产品特点 | Special Features	
4 步充电特征** 4-Step Charge Characteristics**	在「电池充满」时停止充电（电流检测） Charge Cut-off at "Batterry-Full" (Current Detection)
充电允许 (可选)*** Charge Enable (opt.)***	充电开启和充电终止信号 Cable f. Charge Enable / Charge Disable
点火锁止功能*** Ignition-Lock Function***	2-主线 -> (干接触) 2-Core Cable -> (Dry-contact)
充电参数 Charge Parameter	可经红外线接口定制充电模式 Charge Profile Configurable via IR-Port
自动唤醒电池 Automat. Battery Wake-up	在电源开启后，充电器可预设电压脉冲启动电池 BMS The charger, after "Power-on", activates the BMS with pre-defined voltage pulses
装置保护 Device Protection	过温、短路、反极性、过载保护 Over temperature-, Short Circuit-, Reverse Polarity-, Overload Protection
认证 | Certification	CE

优先依据电池制造商之规格书! | Specifications of the battery manufacturer take priority!

** 可要求定制充电模式。 | Different charge profiles available on request.

*** 可选附加装置。 | Optional features available on request.

Pb-free RoHS conform

Mainland Energy Conversion Ltd.
电话: +852 2366 9610
邮箱: mec@mec-mainland.com
www.mec-powersolutions.com

NOVA-360F 系列
NOVA-360F Series

产品结构图 | Product Drawings

专为锂电池而设的型号 | Models Targeting Lithium-based Batteries

1.	红外线界面指示灯 IR-Interface LEDs	2.	红色错误指示灯 Red Error LED	3.	绿色主电源指示灯 Green Mains LED
4.	黄色充电指示灯 Yellow Charge LED	5.	绿色充满指示灯 Green Full LED	6.	充电线 Charging Cable
7.	电源插座 Mains Socket	8.	电源开关 Power Switch	9.	散热风扇 Cooling Fan
10.	安装支架组 Mounting Bracket Set				

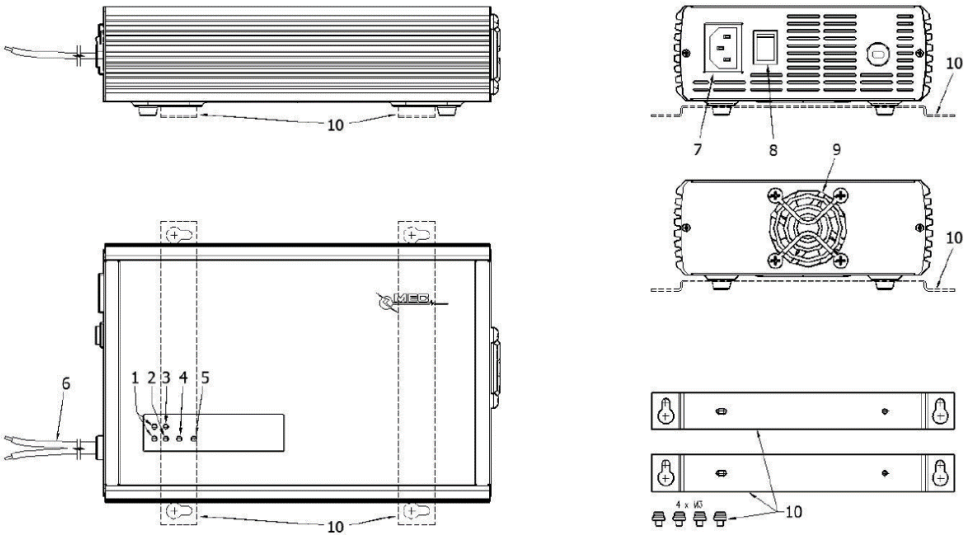

四步充电模式 | 4-Step Charge Profile

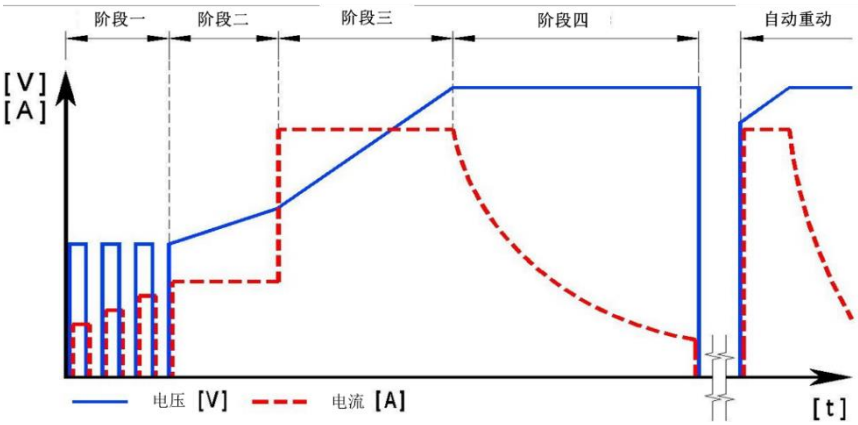

	阶段一（脉冲）	阶段二（恒流一）	阶段三（恒流二）	阶段四（恒压）	自动重动
	自动唤醒	软启动	恒流充电	恒压充电	自动重动
充电最大电压 Charge Voltage max.	正常电压	~70% 正常电压	正常电压	正常电压	按默认的日数或电压等级
充电最大电流 Charge Current max.	50% I_{max}	50% I_{max}	I_{max}	I_{max}	
充电最小电流 Charge Current min.	25% I_{max}	25% I_{max}	50% I_{max}	10% I_{max}	
下一阶段的触发条件 Trigger Criterion for next Phase	3.0V/ cell (10 cycles)	$U_{bat} \geq 2.5V$/cell/timer 4h	$U_{bat} \geq U_{max}$ /timer 20h	$I_b < I_{min}$/ timer 8h	

充电参数可按需要更改。 | Charge parameter can be changed, on request.
如有技术上的修改，我们不作事先通知。我们不承担任何印刷错误的责任。 | Subject to technical modifications. We assume no liability for misprints.

版本：2020年6月

Pb-free RoHS conform

Mainland Energy Conversion Ltd.
电话：+852 2366 9610
邮箱：mec@mec-mainland.com
www.mec-powersolutions.com